ОФИС №222

В НАСТОЯЩЕЕ ВРЕМЯ ОФИС СДАН В АРЕНДУ

2 этаж 66.2 м²

ПЛАН ОФИСА №222

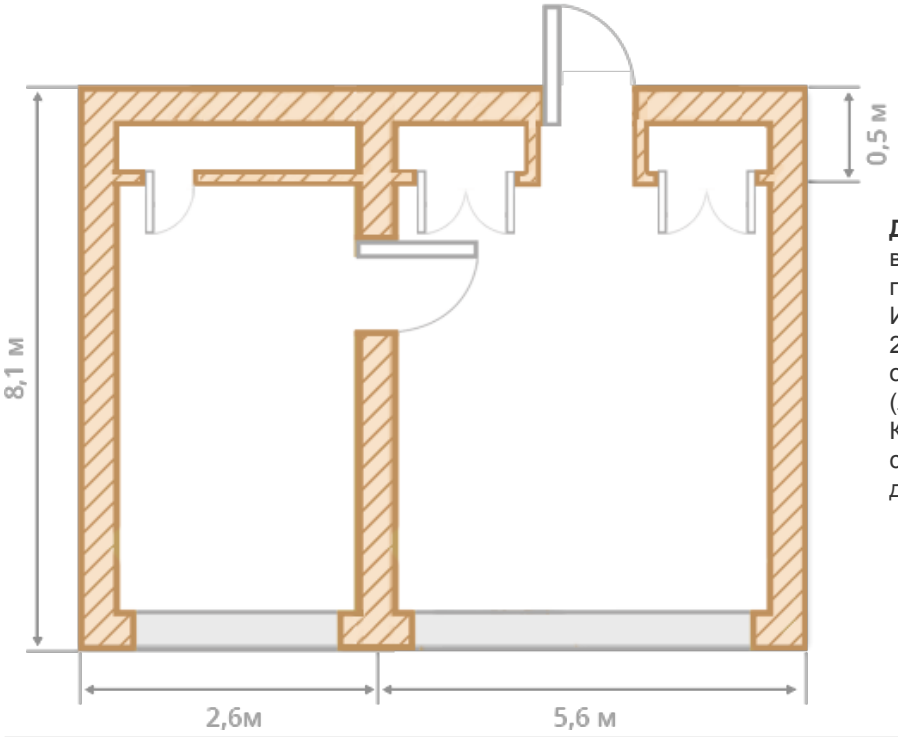

Двухкомантный офис №222 располагается на втором этаже. Помещение имеет общую площадь 66,2м²
И первая комната офиса с полезной площадью 21,5 м² и вторая с площадью 44,7 м² выходят окнами на южную сторону - во двор с зелёным (летом) садиком.
Как и в других кабинетах бизнес-центра на окнах стеклопакеты и жалюзи. Дверь железная с двумя замками.

БИЗНЕС ЦЕНТР ОПТИМА

Общая площадь: 6400 м2
5 этажей

Удаленность от метро:
м. Фрунзенская ~ 5 мин.

Класс бизнес центра:
В(б) - 2-й класс

- лифты
- воздушное кондиционирование
- пожарная и охранная сигнализация
- высококачественное остекление
- здание после капитального ремонта
- хорошее местоположение
- близость к центру города
- круглосуточная охрана
- оптоволоконная связь
- дополнительные услуги для арендаторов
- отдельно стоящее специализированное офисное здание

+7 (812) 335-96-74

Смоленская ул, д.9
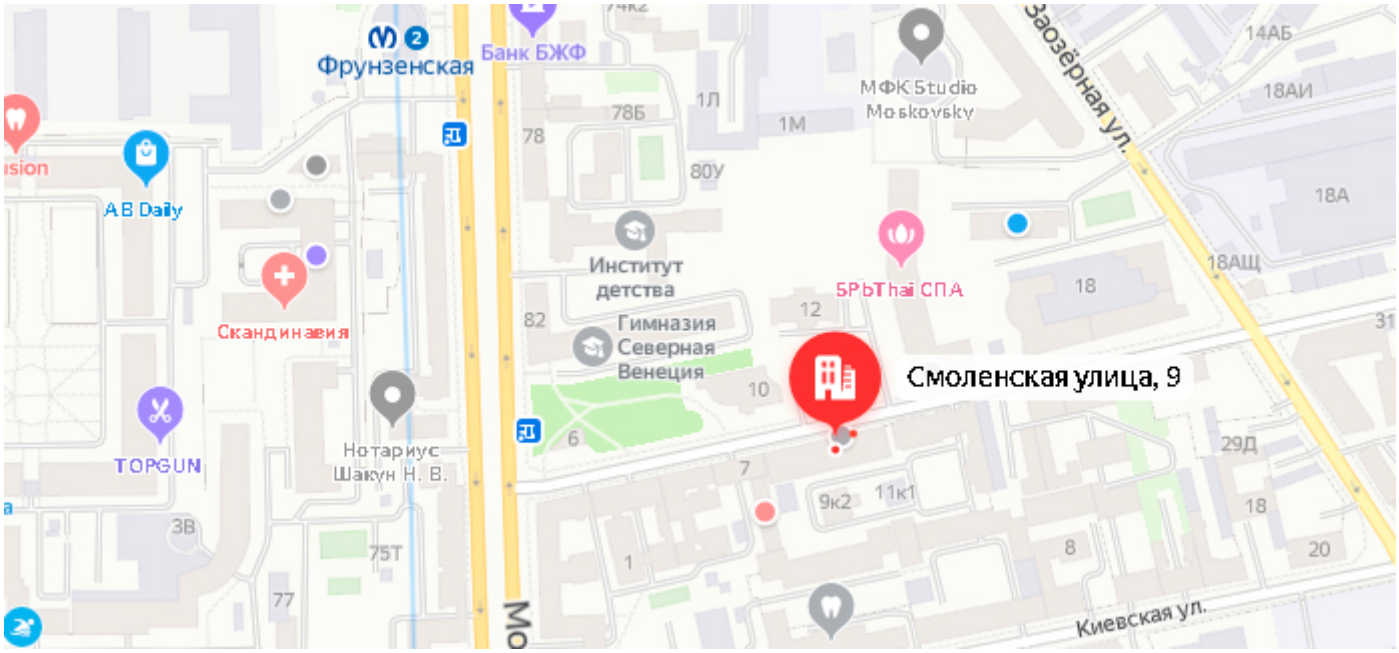
info@optimabc.ru